2132 2116

MODELOS

EUROTHERM

Controladores de Temperatura PID

Ideais para controle

- fornos, estufas
- refrigeradores
- esterilizadores
- rastrear aquecimento
- vedação de aquecimento

Disponível em painéis compactos tamanho 1/32 e 1/16 DIN, a série 2100 utiliza avançados algoritmos PID para fornecer controle estável de temperatura sem oscilações. Auto-sintonia é incluída para otimizar o desempenho do controle sem a necessidade de conhecimento ou treinamento especializado.

Uma entrada universal permite seleção de nove tipos de termoelementos e também termoresistência Pt100. Outras linearizações de entrada podem ser configuradas pela fábrica. Entradas lineares podem ser escaladas p/a faixa desejada de display.

Duas saídas são configuráveis para aquecimento, resfriamento ou alarmes.

Três setpoints de alarme interno são fornecidos, configuráveis como alarme alto, baixo ou desvio. Os alarmes podem ser 'bloqueados' no start-up para evitar alertas desnecessários do operador.

Falha do aquec. pode ser detectada quando o controlador é usado com um Relê Solid State TE10S.

Botões tácteis garantem operação positiva.

Interface com o operador pode ser adaptada para apresentar apenas aqueles parâmetros que um operador necessita ver e ajustar, enquanto que todos os outros parâmetros são guardados sob a proteção de uma senha.

Especificações

Dimensões:
Modelo 2132:
48L x 24A x 103P mm
Modelo 2116:
48L x 48A x 103P mm
Modos de controle:
PID ou Liga/Desliga
Tensão fornecida:
85-264Vac, 5.0watts máx.
20-29Vac/dc, 5.0watts máx.
Ambiente de operação:
0-55ºC, 0-90%RH umidade relativa não-condensável
Entradas:
Nove tipos de termoelemento padrão. Pt100. 4-20mA linear. Entrada convencional disponível.
Capacidade de Saída:
Relê: 2A, resistivo a 264Vac
Lógica: 9Vdc, 18mA

Funcionalidade do Timer

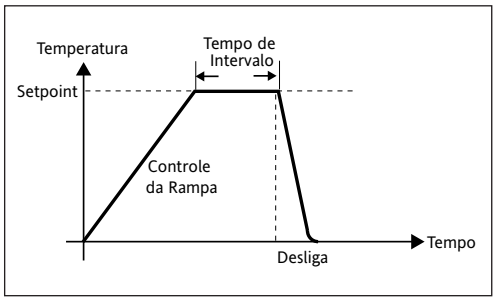

invensys
An Invensys company

Conexões do terminal traseiro

Modelo 2132

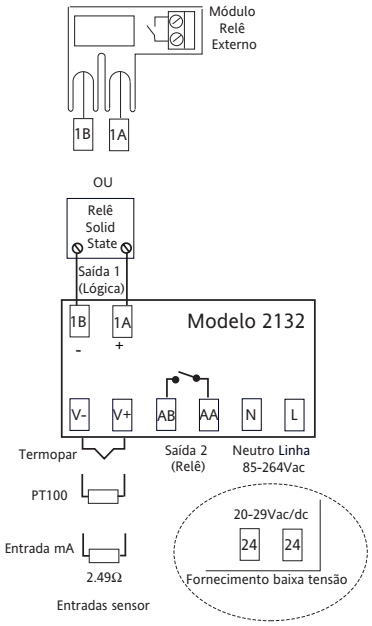

Modelo 2116

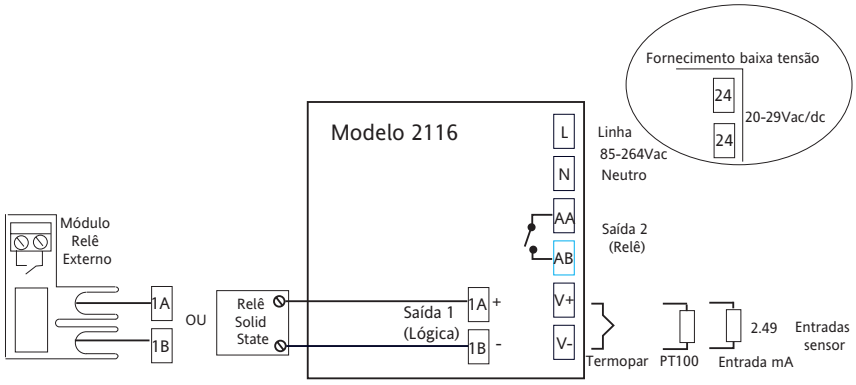

Códigos de compra

Modelo número	Função	Tensão Fornecida	Manual	Saída 1 (Lógica)	Saída 2 (Relê)	Entrada sensor	Setpoint Mín.	Setpoint Máx.	Unidades	Módulo Relê Ext.	Adaptador Entrada
							nota 2	nota 2			

Modelo

2132	Unidade 48x24mm
2116	Unidade 48x48mm

Função

CC	Controle PID
NF	Controle Liga/Desl.
TC	Controle PID+Timer
TN	Contr.Liga/Desl.+Timer

Tensão Fornecida

VH	85-264Vac
VL	20-29V dc ou ac

Manual

XXX	Sem manual
ENG	Inglês
FRA	Francês
GER	Alemão
NED	Holandês
SPA	Espanhol
SWE	Sueco
ITA	Italiano

Saída 1 (Lógica)

XX	Sem função
Saída Lógica	
LH	Aquecimento
LC	Resfriamento
M1	Detecta falha aquec. PDSIO (nota 1)
FH	Alarme alto 1
FL	Alarme baixo 1
DB	Desv.banda al. 1
DL	Desv.al.baixo 1
DH	Desv.al.alto 1
NW	Novo alarme
Entrada Lógica	
AC	Acusa/Restab.al.
KL	Trava
TM	Timer Desl./Liga

Saída 2 (Relê)

XX	Sem função
RH	Aquecimento
RC	Resfriamento
FH	Alarme alto 2
FL	Alarme baixo 2
AL	Alarme alto 2 & alarme baixo 3
DB	Desv.banda al. 2
DL	Desv.al.baixo 2
DH	Desv.al.alto 2
NW	Novo alarme

Nota 1.
Detector de falha do aquec. PDSIO transmitirá a demanda de força para um Relê Solid State TS10S retornando um alarme de falha do aquec.
Nota 2.
Setpoint mín. e máx.: inclui a posição decimal requerida no valor exibido. Até uma para entradas de temperatura, até duas para entradas de processo.
Nota 3.
Um resistor de corrente externa 1% é fornecido como padrão. Se maior acuidade for requerida, especifique 'A1' no campo Adaptador de Entrada.

Entrada Sensor

		Setpoint Min	Setpoint Máx
Entradas Padrão do Sensor		**Min**	**Máx**
J	Termoelemento J	-210	1200
K	Termoelemento K	-200	1372
T	Termoelemento T	-200	400
L	Termoelemento L	-200	900
N	N Termoelemento -Nicrosil/Nisil	-200	1300
R	R Termoelemento -Pt/Pt13%Rh	-50	1768
S	S Termoelemento -Pt /Pt10%Rh	-50	1768
B	B Termoelemento -Pt/Pt30%Rh -6%Rh	0	1820
P	Platinel II Termoelemento	0	1369
Z	RTD/PT100 DIN 43760	-200	850
Entrada Configurada pela Fábrica		**Min**	**Máx**
C	C Termoelemento - W5%Re/W26%Re (Hoskins)	0	2319
D	D Termoelemento - W3%Re/W25%Re	0	2399
E	E Termoelemento	-200	1000
1	Ni/Ni18%Mo Termoelemento	0	1399
2	Pt20%Rh/Pt40%Rh Termoelemento	0	1870
3	W/W26%Re (Engelhard) Termoelemento	0	2000
4	W/W26%Re (Hoskins) Termoelemento	0	2010
5	W5%Re/W26%Re (Engelhard) Termoelemento	10	2300
6	W5%Re/W26%Re (Bucose) Termoelemento	0	2000
7	Pt10%Rh/Pt40%Rh Termoelemento	200	1800
8	Pirômetro Exergen K80 I.R	-45	650
Entradas de Processo			
(escaladas p/setpoint mín. e máx.)		**Min**	**Máx**
M	-9.99 a +80mV linear	-1999	9999
Y	0 a 20mA linear (nota 3)	-1999	9999
A	4 a 20mA linear (nota 3)	-1999	9999
V	0 a 10Vdc linear(adaptador entrada requerido)	-1999	9999

Unidades

C	Celsius
F	Fahrenheit
K	Kelvin
X	Entrada linear

Módulo do Relê Externo

XX	Não fixado
R7	Fixado (operado pela entrada lógica)

Adaptador de Entrada

XX	Não fixado
V1	0-10Vdc
A1	Resistor cor.externa 0.1% 0-20mA ou 4-20mA (2.49Ω)

Exemplo de código de compra

2132- CC - VH - ENG - LH - RC - K - 0 - 1000 - C - XX - XX

2132, Controle, 85 a 264Vac, manual Inglês, Aquec. Lógica, Relê de resfr., termoel. tipo K, 0 a 1000°C, sem opcionais.

Informações sobre programação
www.soliton.com.br - e-mail: soliton@soliton.com.br

SOLITON CONTROLES INDUSTRIAIS LTDA

Rua Alfredo Pujol, 1010 - Santana - São Paulo - SP. Tel:11 - 6950-1834 / Fax: 11 - 6979-8980 - e-mail: vendas@soliton.com.br